Vatimo®

motor Mania

Since 2004

Vatimo - Series Electric Motorcycle User Manual

Proper use, storage, and maintenance can reduce vehicle malfunctions, maintain optimal vehicle performance, and extend the life span of the vehicle!

Before cycling, please fully understand the performance of this vehicle!

Please read this user manual carefully and keep it properly for future reference!

Vatimo – Ръководство на потребителя на сериен електрически мотоциклет тип скутер

Правилното ползване, съхранение и поддръжка на превозното средство води до намаляване на неизправности, поддържане оптималната производителност и удължаване на живота му.

Моля прочетете това ръководство внимателно и го запазете за бъдещи справки!

Table of Contents | Съдържание

1 . Product Overview / Преглед на продукта - 01

2 . Instructions For Use / Инструкция за ползване - 02

3 . Component Description / Описание на компонентите - 03

4 . Speedometer and Combination Switch / Скоростомер и комбиниран превключвател - 05

5. Keys And NFC Cards / Ключове и NFC (Near Field Communication) карти – дигитален ключ - - - - - - - - - - - - - - 07

6 . Battery Installation And Usage Instructions / Монтаж на батерията и инструкции за употреба - - - - - - - - - - - 09

7 . ARE YOU READY / Готови ли сте (финална проверка преди тръгване) - 14

8. FAQ and Troubleshooting / Често задавани въпроси и отстраняване на неизправности - - - - - - - - - - - - - - - - 16

9 . Basic Parameters / Основни параметри - 22

10. After-sale service / Следпродажбено обслужване - 28

11. Limited Warranty Policy / Политика за ограничена гаранция - 30

1 Product Overview | Преглед на продукта

EN: Thank you for choosing this electric motorcycle. We wish you a comfortable and enjoyable journey ahead! Our company sincerely hopes that you can provide valuable feedback on the design, manufacturing quality, and other aspects of this vehicle; please notify us in a timely manner so we can make improvements.

BG: Благодарим Ви, че избрахте този електрически мотоциклет, тип скутер. Пожелаваме Ви удобно и приятно пътуване! Компанията ни искрено се надява, че ще ни предоставите ценна обратна връзка за дизайна, качеството на производство и други аспекти на това превозно средство. Разчитаме на своевременния Ви отговор, за да направим подобрения.

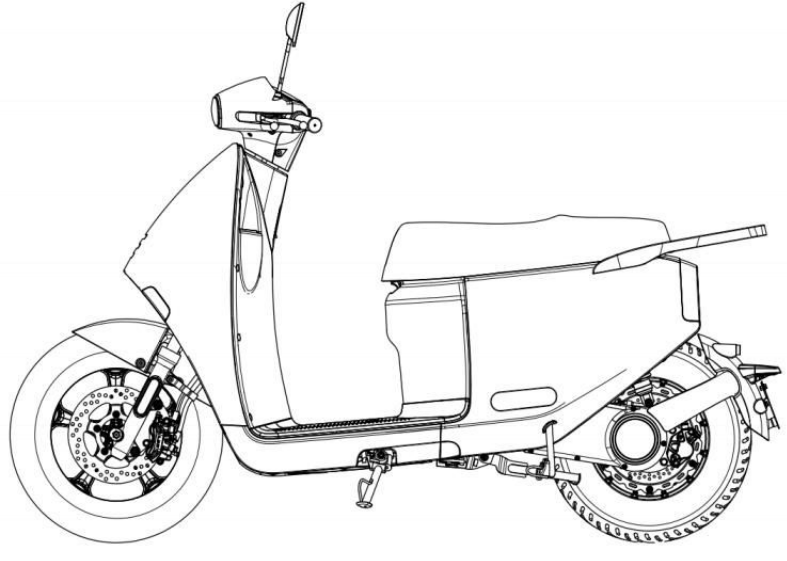

2 Instructions For Use | Инструкция за ползване

- EN: Before riding, please fully understand the performance of this vehicle and ride safely.| BG: Преди да започнете да карате, моля запознайте се с характеристиките на това превозно средство и карайте безопасно.
- EN: Please comply with local traffic regulations while cycling, and refuse dangerous behaviors such as driving in the opposite direction, not following traffic signals, and using mobile phones while cycling. | BG: Моля, спазвайте местните правила за движение, избягвайте опасно поведение като например шофиране в обратна посока, неспазване на светофарните сигнали и използването на мобилни телефони по време на каране.
- EN: Please do not disassemble and dismantle parts by yourself. Disassembling and modifying vehicles without authorization is not allowed. If you need to replace spare parts, please purchase spare parts from our company's electric motorcycle distributor. | BG: Моля не разглобявайте и не демонтирайте части сами. Разглобяването и модификацията без оторизация не са позволени. В случай на необходимост от смяна на резервни части, моля поръчайте резервните части от Вашия дистрибутор на електрическите мотоциклети – тип скутер.

For your and others' safety, please carefully read the following content | За Вашата и тази на другите безопасност, моля прочетете внимателно следното съдържание:

Precautions During Cycling | Предпазни мерки по време на каране

- EN: When the road is wet and slippery, the braking distance will be extended, and the distance between vehicles should be appropriately increased to avoid rear end collisions; | BG: Когато настилката е мокра и хлъзгава, спирачният път следва да бъде удължен и разстоянието между превозните средства следва да бъде пропорционално увеличено с цел избягване на удари отзад.
- EN: When the water level reaches the rear wheel motor hub while wading through water, it will cause short circuits and damage to the wiring inside the vehicle, which must be avoided. | BG: Когато нивото на водата достигне главината на двигателя на задното колело, докато преминавате през вода, това ще причини късо съединение и повреда на окабеляването вътре в превозното средство, което трябва да се избягва.

Precautions For Vehicle Storage | Предпазни мерки при съхранение на превозното средство:

- EN: Please do not charge electric motorcycles indoors and try to charge them at outdoor charging stations; | BG: Моля не зареждайте електрическия мотоциклет – тип скутер в затворени помещения и се опитвайте да ги зареждате на открити зарядни станции.
- EN: When replacing the charger, it should match the battery model and try to use the original charger. | BG: При подмяна на зарядното устройство, то трябва да съответства на модела на батерията и се опитвайте да използвате оригинални зарядни устройства.

3 Component Description | Описание на компонентите

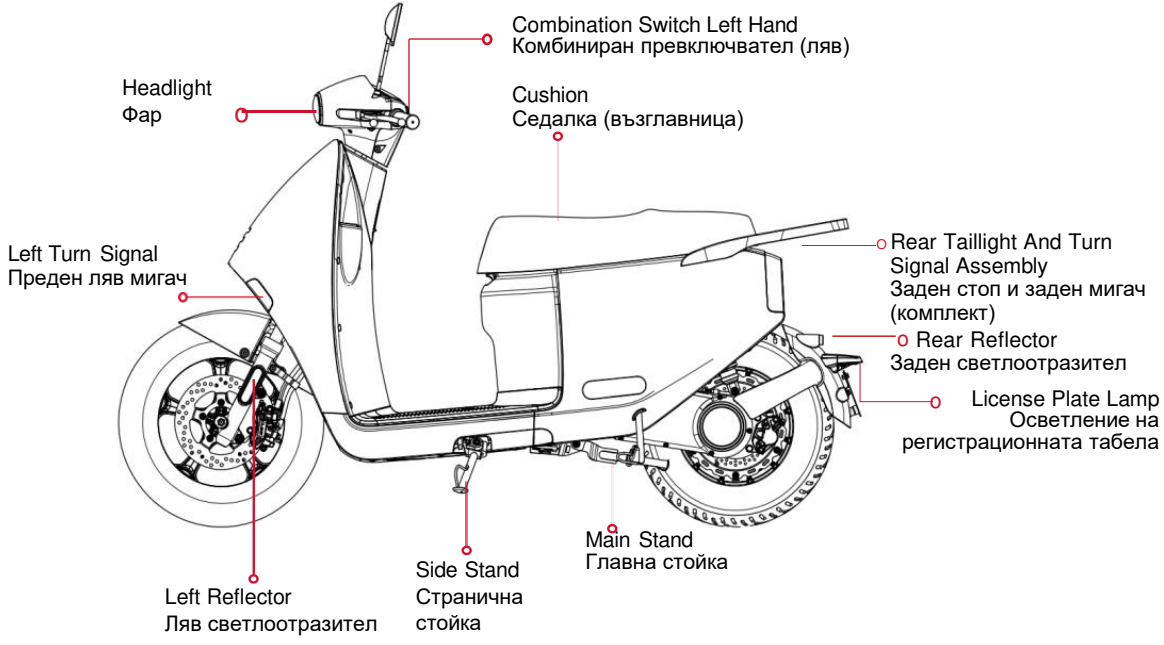

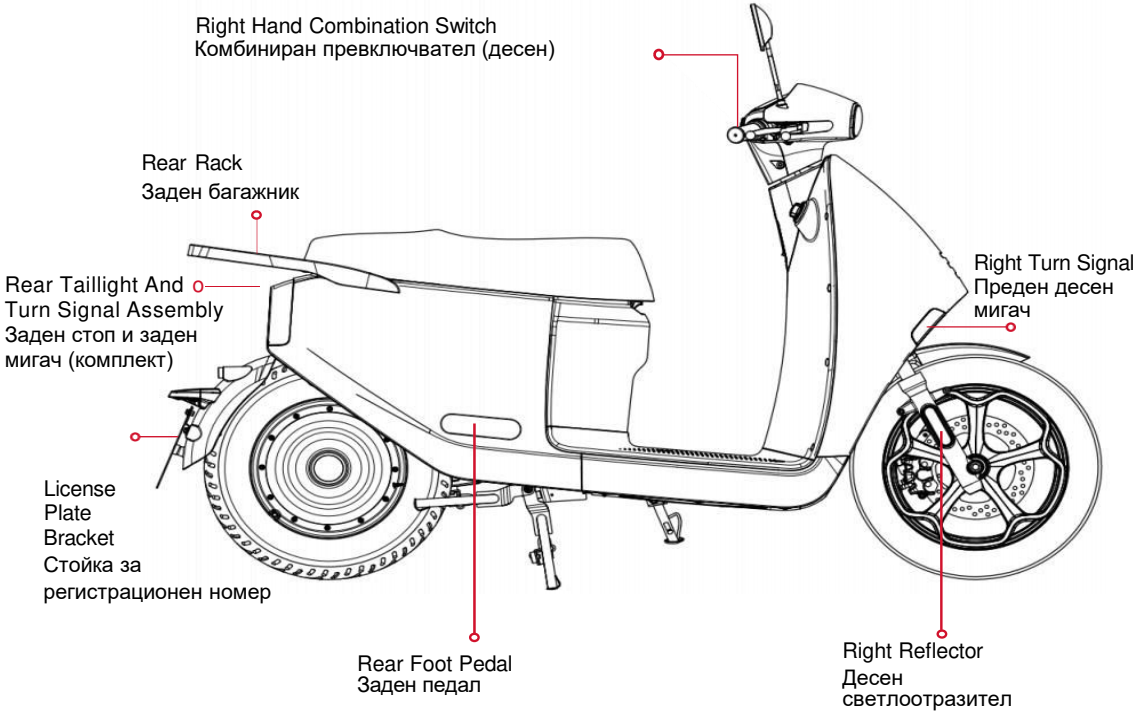

4 Speedometer And Combination Switch | Скоростомер и комбиниран превключвател



Сигнал за завой наляво (ляв мигач) Left Turn Signal	Светлинно възприятие Light Perception	Круиз контрол (лампата светва когато е включен) Cruise control	Изминат пробег Mileage Display
Сигнал за завой надясно (десен мигач) Right Turn Signal	Зареждане Charging	Автоматични светлини Automatic Headlamps	Скорост км/ч Speed Per Hour
Сигнална светлина за дълги светлини High Beam Signal Light	Икономичен режим Slow Mode	GSM сигнал GSM Signal	Индикатор за спирачка (светва при спиране) Brake Signal Light
Сигнална светлина за къси светлини Low Beam Signal Light	Заден ход Reverse Gear	Странична стойка Side stand	Оставащ пробег Remaining mileage
Режим на паркиране Park Gear	OBD индикатор (светва при неизправност на двигателя) OBD Lights	GPS сигнал GPS signal	Ниво на батерията в реално време Real Time Battery Level
READY Готовност за потегляне Get Ready To Drive	Рекуперация на енергия Battery recovery	Bluetooth	TURBO MODE ECO NORMAL SPORT Режими / Mode: свръхускорение 95 km/h – голяма батерия: 45 km/h / 60 km/h / 80 km/h Свръхускорение 45km/h – двойна батерия: 25km/h / 35km/h / 45km/h

Combination Switch Schematic | Комбиниран превключвател легенда

Left Hand Combination Switch
Ляв комбиниран превключвател

High/Low Beam
Къси/дълги светлини
Press to turn on low beam, then press again to switch to high beam; alternating back and forth.
Натиснете за къси светлини, натиснете отново за дълги; редуват се.

Press the left button to turn on the left turn signal, then press again to cancel;Press the right button to turn on the right turn signal, then press again to cancel.
Натиснете левия бутон, за да включите сигналът за ляв завой и натиснете отново, за да прекратите. Натиснете десния бутон, за да включите сигналът за десен завой и натиснете отново, за да прекратите

Horn
Клаксон
Press the horn button to sound.
Натиснете бутона на клаксона, за да го включите.

Cruise Control
Круиз Контрол
Press the button to maintain the current speed and drive forward. To cancel this function, you can press the button again or accelerate/brake.
Натиснете бутона, за да запазите текущата скорост и карайте напред. За да прекратите тази функция можете отново да натиснете бутона или да ускорите/спрете.

Multi-Function Buttons
Long press the multifunction & mode + button to enter forward assistance.
Long press the multifunction & mode - button to enter reverse assistance.
Натиснете продължително многофункционалния и режимен бутон+, за да активирате функцията за подпомагане при движение напред.
Задръжте многофункционалния и режимен бутон- за асистенция на заден ход.

Right Hand Combination Switch
Десен комбиниран превключвател

Super Acceleration Mode 95km/h
Режим супер ускорител 95km/h
Press the button to reach a speed of 95km/h
Натиснете бутона, за да достигнете 95km/h

Changes in Gear Levels
Press the left button to lower the gear. Press the right button to increase the gear.
Промяна в нивата на скоростите
Натиснете левия бутон, за да намалите предавката.
Натиснете десния бутон, за да увеличите предавката.

In parking mode, hold the brake and click the button to enter READY mode. Click the button in READY mode to enter Park mode.
В режим на паркиране, задръжте спирачката и натиснете бутона, за да въведете режим READY. Натиснете бутона READY, за да включите на режим паркиране.

Danger Alarm Flashing (Double Flashing)
Press this button, the left and right turn signals will flash and light up. Press again to cancel.
Мигаща аларма за опасност (двойно мигане)
Натиснете този бутон. Сигналите за ляв и десен завой ще премигнат и ще се включат.

Changes in Gear Levels TRIP & ODO
Short press to switch between TRIP and ODO mileage accumulation. In TRIP mode, long press to reset.
Промяна на нивата на скоростите
Натиснете кратко за превключване между натрупване на пробег TRIP и ODO. В режим TRIP, натиснете продължително за нулиране.

5 Keys And NFC Cards | Ключове и NFC (Near Field Communication) карти – дигитален ключ

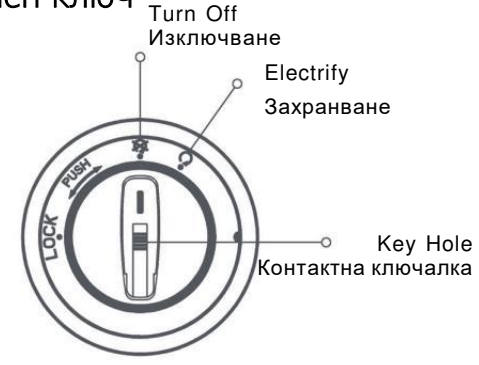

Tap Lock
Заключване на кормилото

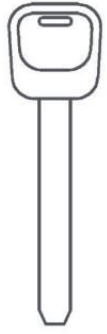

Key
Ключ



NFC Card
NFC карта

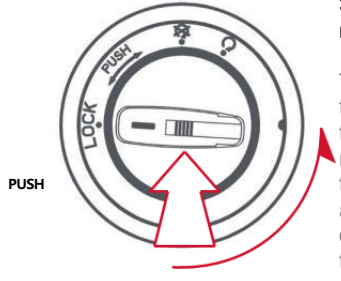

Lock
Заключване на кормилото (LOCK)

Turn the front of the motorcycle to the left to the maximum position, then press down and rotate counterclockwise to the "LOCK" position.

Завъртете предницата на мотоциклета наляво до крайно положение, след това натиснете надолу и завъртете обратно на часовниковата стрелка до позиция „LOCK“.

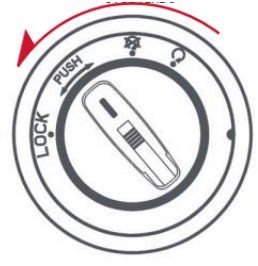

Seat Bucket Lock
Заключване на седалката

Open The Seat Bucket
Insert the key, rotate counterclockwise until you hear a "pop" sound, and the seat bucket opens.

Отваряне на седалката (багажното отделение под седалката)
Поставете ключа, завъртете обратно на часовниковата стрелка, докато чуете изщракване, и седалката се отваря.

Keys And NFC Cards / Ключове и NFC (Near Field Communication) карти – дигитален ключ

EN: **Key**
You can also turn the key to switch the vehicle on or off. The NFC card is especially useful as an alternative or additional security method.

BG: **Ключ**
Имате възможност да завъртите ключа, за да включите или изключите превозното средство.

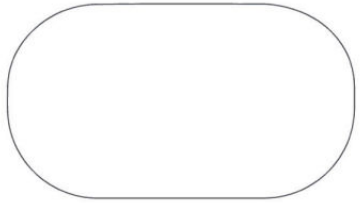

EN: Connect The Vehicle's Power
The black area in the left image at the front of the motorcycle is the NFC sensing area, located directly below the speedometer. When the vehicle is turned off, place the NFC card on the sensing area until the indicator light comes on. At this time, turn the power lock clockwise to "power on" and the vehicle power is turned on.

BG: Включване на захранването на превозното средство
Черната зона на лявото изображение отпред на мотоциклета е NFC сензорната зона, разположена директно под скоростомера. Когато превозното средство е изключено, поставете NFC картата върху сензорната зона, докато индикаторната лампичка светне. В този момент завъртете заключването на захранването по посока на часовниковата стрелка, за да „включите захранването“ и захранването на превозното средство ще се включи.

EN: Disconnect The Vehicle's Power Supply
When the vehicle is powered on, rotate the power lock counterclockwise to "turn off", wait for a few seconds, and the vehicle will automatically disconnect the power. If you want to power off immediately, you can swipe the NFC card, the indicator light will be immediately turned off and the power will be disconnected.

BG: Изключване на захранването на превозното средство
Когато превозното средство е включено, завъртете заключването на захранването обратно на часовниковата стрелка, за да го „изключите“, изчакайте няколко секунди и превозното средство автоматично ще изключи захранването. Ако искате да изключите незабавно, можете да плъзнете NFC картата, индикаторната светлина ще се изключи веднага и захранването ще се изключи.

6 Battery Installation And Usage Instructions / Монтаж на батерията и инструкции за употреба

EN: Note: Do not use chargers from other brands or models. Improper use may result in damage. Ensure you use the original charger provided by the manufacturer. Charging stops automatically when the outdoor temperature drops below 0°C; this is normal. Ensure the battery is charged at a suitable temperature. The battery level rises quickly during the initial charging phase and more slowly during the later phase; this is a safety feature and is completely normal. Charging may stop at low temperatures (below 0°C); in this case, move the battery to an area with a suitable ambient temperature to ensure effective charging. The exterior of some of the aluminum chargers we supply may become warm during charging; this is normal. Keep the charger out of the reach of children.
BG: Забележка: Не използвайте зарядни устройства от други марки или модели. Неправилната употреба може да доведе до повреда. Уверете се, че използвате оригиналното зарядно устройство, предоставено от производителя. Зареждането спира автоматично, когато външната температура падне под 0°C; това е нормално. Уверете се, че батерията се зарежда при подходяща температура. Нивото на заряда се повишава бързо в началната фаза на зареждане и по-бавно в по-късния етап; това е защитна функция и е напълно нормално. Зареждането може да спре при ниски температури (под 0°C); в такъв случай преместете батерията на място с подходяща околна температура, за да осигурите ефективно зареждане. Външната повърхност на някои от предлаганите от нас алуминиеви зарядни устройства може да се нагрее по време на зареждане; това е нормално. Дръжте зарядното устройство далеч от достъпа на деца.

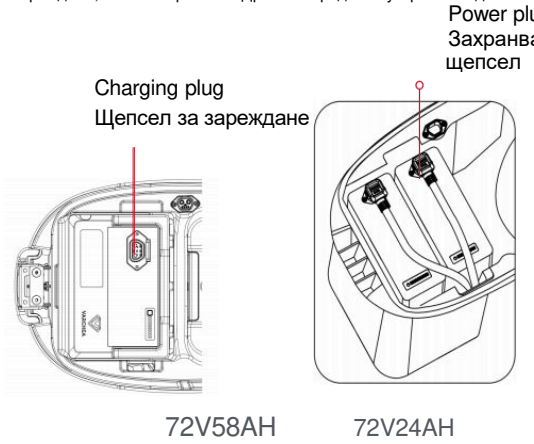

Figure 1. Battery Installation Diagram
Фигура 1. Диаграма за монтаж на батерията

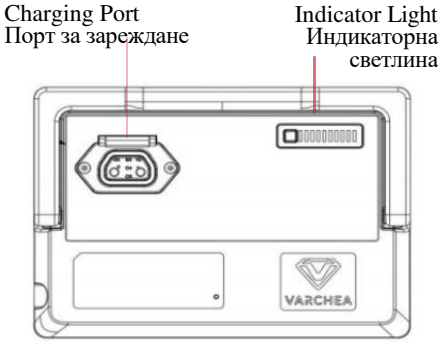

EN: Precautions for using chargers
For indoor use only. Charging in enclosed spaces, in direct sunlight, or at very high temperatures is prohibited. Do not place the charger in the under-seat storage compartment or the rear storage case while charging.
Correct charging sequence: first connect the battery to the charger, then plug the charger into the power outlet. After charging, unplug the charger from the outlet first, and only then disconnect the battery plug.
Disconnect the power supply as soon as the indicator light turns green. Do not leave the charger connected to the mains without a load for extended periods (i.e., do not leave it plugged in when no battery is connected).
If an abnormal indicator light appears, an odor is detected, or the charger casing overheats during charging, stop charging immediately and have the charger inspected or replaced.

BG: Предпазни мерки при използване на зарядни устройства
Само за употреба на закрито. Забранено е зареждането в затворени пространства, на пряка слънчева светлина или при много високи температури. Не поставяйте зарядното устройство в отделението за съхранение под седалката или в задния багажен куфар по време на зареждане.
Правилна последователност на зареждане: първо свържете батерията към зарядното устройство, след това включете зарядното устройство в електрическия контакт. След приключване на зареждането първо извадете зарядното устройство от контакта и едва тогава изключете щепсела на батерията.
Изключете захранването веднага щом светлинният индикатор светне в зелено. Не оставяйте зарядното устройство включено в електрическата мрежа без натоварване за продължителен период от време (т.е. не го оставяйте включено, когато към него не е свързана батерия).
Ако светлинният индикатор сигнализира за неизправност, усети се миризма или корпусът на зарядното устройство прегрее по време на зареждане, незабавно спрете зареждането и дайте зарядното устройство за проверка или подмяна.

EN: **Notice Before Using the Battery** / BG: **Забележка преди употреба на батерията**

1. EN: **Original Battery Model** - Before use, make sure the battery model matches the original vehicle battery. / BG: **Оригинален модел на батерията** - Преди употреба, моля да се уверите, че моделът отговаря на оригиналната батерия на превозното средство.
EN: Do not use batteries of other brands or models. / BG: Не използвайте батерии от други марки или модели.

2. EN: **Battery Condition** - Check if the battery's appearance is intact and shows no signs of damage, leakage, overheating, water infiltration, or smoke. / BG: Състояние на батерията – Проверете дали външният вид на батерията е непокътнат и не показва признаци на повреда, теч, прегряване, проникване на вода или дим.

3. EN: **Factory Charge ~30%** - For safety reasons, the ES battery is shipped at around 30% capacity. / BG: **Производствен заряд ~30%** - От съображения за сигурност ES батерията е с капацитет на заряда**~30%**
EN: It may partially discharge during transportation and storage. Do not worry and follow the charging instructions in this manual for the first use. / BG: Може частично да се разреди по време на транспортиране и съхранение. Не се притеснявайте и следвайте инструкциите за зареждане в това ръководство при първа употреба.

4. EN: **Use in Low Temperatures** - Note that at low temperatures (below 0 °C), the battery will have reduced capacity and may even stop charging. / BG: **Употреба при ниски** температури - Имайте предвид, че при ниски температури (под 0 °C) батерията ще има намален капацитет и дори може да спре да се зарежда.

5. EN: **Place the battery in a suitable environment** before charging again. / BG: Поставете батерията в подходяща среда преди да заредите отново.

6. EN: **Unusual Odors or Deformation** - If the battery emits an unusual smell, becomes hot, deforms, or emits smoke, stop using it immediately and contact customer service. / BG: **Необичайни миризми или деформация** - Ако батерията излъчва необичайна миризма, се нагрява, деформира или отделя дим, незабавно спрете да я използвате и се свържете с отдела за обслужване на клиенти.

7. EN: **Do Not Repair by Yourself** - The battery is not user-serviceable. Do not open or disassemble the battery without authorization. Unauthorized disassembly or modification can lead to fire, smoke, explosions, or irreversible damage. / BG: **Не ремонтирайте сами** - Батерията не може да се обслужва от потребителя. Не отваряйте и не разглобявайте батерията без разрешение. Неоторизираното разглобяване или модификация може да доведе до пожар, дим, експлозии или необратими повреди.

8. EN: **Recycling** - Never dispose of the battery with regular household waste. / BG: **Рециклиране -** Никога не изхвърляйте батерията с обикновените битови отпадъци. Занесете използвани или повредени батерии в сертифициран пункт за събиране или се свържете с Вашия доставчик за съдействие.

9. EN: Bring used or damaged batteries to a certified collection point or contact your supplier for assistance. / BG: Донесете използвани или повредени батерии в сертифициран пункт за събиране или се свържете с вашия доставчик за съдействие.

⚠ Waste batteries cannot be dismantled without authorization and should be handed over to relevant professional departments for recycling and disposal. / Излезлите от употреба батерии не трябва да се разглобяват без разрешение и следва да се предават на съответните специализирани служби за рециклиране и обезвреждане.

Conditions of Use / Условия за ползване



EN: Please use the battery in an environment of -10℃~45℃
BG: Моля използвайте батерията в среда с температура от -10℃ приблизително до 45℃



EN: Please avoid soaking the battery with water, beverages, corrosive liquids, etc.
BG: Моля избягвайте мокрене на батерията с вода, напитки, течности предизвикващи корозия и др.



EN: Please avoid keeping the battery close to heat sources, open flames, flammable and explosive gases (liquids).
BG: Моля избягвайте съхранение на батерията близо до горещи повърхности, горящи пламъци, запалими и експлозивни изпарения (течности).



EN: Please avoid metal foreign objects from entering the battery box.
BG: Моля избягвайте проникване на чужди метални части/обекти в кашона на батерията.

Charging Conditions / Условия за зареждане







1. EN: **Do Not Exceed 12 Hours of Charging** / BG: **Не зареждайте повече от 12 часа.**
EN: Avoid charging the battery for longer than 12 hours to prevent damage or reduced battery lifespan. / BG: Избягвайте зареждането на батерията за повече от 12 часа, за да предотвратите повреда или намаляване на живота ѝ.

2. EN: **Ambient Temperature 0 °C ~ 35 °C** / BG: **Температура на околната среда 0 °C ~ 35 °C**
EN: Charge the battery in an environment between 0 °C and 35 °C. Below 0 °C, the battery may stop charging, which is normal behavior. / BG: Зареждайте батерията в среда с температура между 0°C и 35°C. Под 0°C батерията може да спре да се зарежда, което е нормално поведение.

3. EN: **Do Not Disassemble or Replace Internal Parts Yourself** / BG: **Не разглобявайте и не подменяйте сами вътрешните части**
EN: Do not open or modify any internal components of the charger. Always have repairs carried out by qualified professionals. / BG: Не отваряйте и не модифицирайте вътрешните компоненти на зарядното устройство. Винаги поверявайте ремонтите да се извършват от квалифицирани специалисти.

4. EN: **Use a Compatible Charger** / BG: **Използвайте съвместимо зарядно устройство**
EN: When replacing the charger, ensure it matches the battery model. Whenever possible, use the original charger supplied by the manufacturer. / BG: Когато сменяте зарядното устройство, уверете се, че то съответства на модела на батерията. Винаги, когато е възможно, използвайте оригиналното зарядно устройство, предоставено от производителя.

5. EN: **Monitor the Charging Process** / BG: **Наблюдавайте процеса на зареждане**
EN: If you notice unusual indicator lights, smell an odor, or feel the charger becoming excessively hot, stop charging immediately and have the charger inspected or replaced. / BG: Ако забележите необичайни индикаторни светлини, усетите миризма или усетите, че зарядното устройство се нагрява прекомерно, незабавно спрете зареждането и го проверете или сменете.

Storage Conditions / Условия за съхранение

1.EN: **Battery Placed in the Vehicle** / BG: **Батерия, поставена в превозното средство**
EN: f the battery remains installed in the scooter, the intelligent system (e.g., alarm) will continue to draw power even when not in use. Over time, battery charge will gradually decrease. / BG: Ако батерията остане инсталирана в тротинетката, интелигентната система (напр. аларма) ще продължи да черпи енергия, дори когато не се използва. С течение на времето зарядът на батерията постепенно ще намалее.

1.1. EN: Typically, about 5% of the charge is consumed within 8 hours of inactivity, which is considered normal. / BG: Обикновено около 5% от заряда се изразходва в рамките на 8 часа бездействие, което се счита за нормално.

2. EN: **Temperature Range 0 °C ~ 25 °C** / BG: **Температурен диапазон 0°C ~ 25°C**
EN: Store the battery in an environment of 0 °C ~ 25 °C. Avoid temperatures above 40 °C, as this can cause irreversible capacity degradation. / BG: Съхранявайте батерията при температура от 0°C до 25°C. Избягвайте температури над 40°C, тъй като това може да причини необратимо намаляване на капацитета.

3. EN: **Long-Term Storage** / BG: **Дългосрочно съхранение**
EN: If the scooter will not be used for an extended period (e.g., during winter or summer), remove the battery and store it separately. Charge it regularly. Allowing the battery to remain unused until it is fully depleted can cause irreversible damage, which is generally not covered by warranty. / BG: Ако мотопедът/скутерът няма да се използва за продължителен период от време (напр. през зимата или лятото), извадете батерията и я съхранявайте отделно. Зареждайте я редовно. Ако батерията остане неизползвана, докато се изтощи напълно, това може да причини необратими повреди, които обикновено не се покриват от гаранцията.

4. EN: **Ideal Storage Level ~50%** / BG: **Идеално ниво на съхранение ~50%**
EN: For extended storage, keep the battery at around 50% charge. Storing it below 10% or above 90% can result in irreversible capacity loss. / BG: За продължително съхранение, дръжте батерията заредена около 50%. Съхранението ѝ под 10% или над 90% може да доведе до необратима загуба на капацитет.

5. EN: **Safety Time Limits** / BG: **Времеви срокове за безопасност**

5.1. (1) EN: **Battery kept in the scooter, with the plug still connected:** up to 1 month. Leaving it longer can lead to deep discharge, which is irreparable. / BG: Ако батерията остане в скутера с включен щепсел: до 1 месец. Оставянето ѝ за по-дълъг период може да доведе до дълбок разряд, който е необратим.

5.2. (2) EN: **Battery removed or plug disconnected, at least 50% charge:** up to 3 months of safe storage. Beyond that, irreversible damage may occur. / BG:**Извадена батерия или изключен щепсел, поне 50% заряд: до 3 месеца безопасно съхранение. След това могат да възникнат необратими повреди.**

6. EN: **Avoid Falls or Impact** / BG: **Избягвайте падания или удари**
EN: Do not store the battery in areas where it could fall or be severely impacted; internal damage may cause leakage, overheating, smoke, or even fire. / BG: Не съхранявайте батерията на места, където може да падне или да бъде силно ударена; вътрешни повреди могат да причинят теч, прегряване, дим или дори пожар.

7. EN: **No Liability for Improper Use** / BG: **Липса на отговорност за неправилна употреба**
EN: Improper storage and complete discharge due to negligence are generally not covered by warranty. / BG: Неправилното съхранение и пълното изхвърляне поради небрежност обикновено не се покриват от гаранцията.

Storage Conditions Precautions / Предпазни мерки при съхранение

1. EN: **Battery Left in the Scooter** / BG: **Останала батерия в скутера**
EN: If the battery remains in the scooter, the intelligent system (e.g., alarm) will continuously draw power. / BG: Ако батерията остане в тротинетката, интелигентната система (напр. аларма) ще черпи енергия непрекъснато.

1.1. EN: After about 8 hours of inactivity, the battery level may decrease by around 5%. This is normal. / BG: След около 8 часа неактивност, нивото на батерията може да намалее с около 5%. Това е нормално.

2. EN: **Suitable Storage Environment** / BG: Подходяща среда за съхранение.
EN: Ideally, store the battery in a dry, ventilated area with a temperature range of 0 °C to 25 °C. / BG: В идеалния случай съхранявайте батерията на сухо и проветриво място с температурен диапазон от 0°C до 25°C. Температури над 40°C могат да причинят необратима загуба на капацитет.

2.1. EN: Temperatures above 40 °C can cause irreversible capacity loss. / BG: Температури над 40°C могат да причинят необратима загуба на капацитет.

3. EN: **Extended Periods of Non-Use** / BG: **Продължителни периоди на неизползване**
EN: If the scooter will not be used for an extended time (e.g., winter or summer), remove the battery and store it separately. / BG: Ако мотопедът/скутерът няма да се използва за продължителен период от време (например през зимата или лятото), извадете батерията и я съхранявайте отделно.

3.1. EN: Ensure the battery is charged periodically to avoid deep discharge. / BG: Уверете се, че батерията се зарежда периодично, за да избегнете дълбоко разреждане.

4. EN: **~50% Storage Level** / BG: **~50% ниво на съхранение**
EN: An approximate 50% charge is best for storage. / BG: Приблизително 50% заряд е най-подходящ за съхранение.

4.1. EN: Storing below 10% or above 90% can result in permanent capacity reduction. / BG: Съхранението под 10% или над 90% може да доведе до трайно намаляване на капацитета.

5. EN: **Maximum Safe Storage Duration** / BG: **Максимална продължителност на безопасно съхранение**

5.1. (1) EN: **Battery installed in the scooter, with the plug still connected:** up to 1 month. After this period, there is a risk of deep discharge and irreparable damage. / BG: Батерия, инсталирана в тротинетката, с все още свързан щепсел: до 1 месец. След този период съществува риск от дълбоко разреждане и непоправими повреди.

5.2. (2) EN: **Battery disconnected or removed, with at least 50% charge:** up to 3 months. Beyond that, deep discharge may also occur. / BG: Батерията е откачена или извадена, с поне 50% заряд: до 3 месеца. След това може да възникне и дълбоко разреждане.

6. EN: **No Risk of Falling or Impact** / BG: **Няма риск от падане или удар**
EN: Do not store the battery in places where it could fall or sustain a hard impact. Internal damage may lead to leakage, smoke, overheating, or even fire. / BG: Не съхранявайте батерията на места, където може да падне или да претърпи силен удар. Вътрешните повреди могат да доведат до теч, дим, прегряване или дори пожар.

7. EN: **Liability** / BG: **Отговорност**
EN: Damage resulting from improper storage, complete discharge, or negligence is generally not covered by warranty. / BG: Повреди, причинени от неправилно съхранение, пълно изпразване или небрежност, обикновено не се покриват от гаранцията.

7 Are You Ready? / Готови ли сте (финална проверка преди тръгване)

EN: Simple three-step preparation to complete a comfortable journey / BG: Лесна подготовка в три стъпки за едно комфортно пътуване

1. EN: **Step 1:** / BG: **Стъпка 1:**
EN: Wear a safety vest and helmet, then sit on the scooter. Next, swipe your NFC card over the sensor and turn the power lock clockwise to power up the scooter.
BG: Носете предпазна жилетка и каска, след което седнете на тротинетката. След това плъзнете NFC картата си върху сензора и завъртете заключването на захранването по часовниковата стрелка, за да включите мотопедът/скутера.

2. EN: **Step 2:** / BG: **Стъпка 2:**
EN: Retract the side and main stands. Hold the brake lever and press the right-hand combination switch “P” to unlock the parking mode. The display will show “READY.”
BG: Приберете страничните и основните стойки. Задръжте спирачния лост и натиснете десния комбиниран превключвател „P“, за да отключите режима на паркиране. На дисплея ще се покаже „READY“.

3. EN: **Step 3:** / BG: **Стъпка 3:**
EN: Gently twist the throttle with your right hand and enjoy your first ride on your new scooter.
BG: Внимателно завъртете газта с дясната си ръка и се насладете на първото си каране на новия си скутер.

EN: **Before Driving** / BG: **Преди шофиране**

EN: **Check the condition of the vehicle with the following points:**
BG: **Проверете състоянието на превозното средство, като вземете предвид следните точки/етапи:**

1. EN: **Speedometer** / BG: **Скоростомер**
EN: When the scooter is powered on, verify that the speedometer functions normally.
BG: Когато скутерът е включен, проверете дали скоростомерът функционира нормално.
2. EN: **Lights and Horn** / BG: **Светлини и клаксон**
EN: Check whether all lights are working properly and if the horn sounds correctly.
BG: Проверете дали всички светлини работят правилно и дали клаксонът звучи правилно.
3. EN: **Tires** / BG: **Гуми**
EN: Inspect tire pressure and wear.
BG: Проверете налягането в гумите и износването им.
4. EN: **Steering Device** / BG: **Устройство за управление**
EN: Ensure steering is smooth and stable.
BG: Уверете се, че воланът е плавен и стабилен.
5. EN: **Battery** / BG: **Батерия**
EN: Open the seat and check that the battery appears intact. Look for any signs of damage, leakage, overheating, or moisture.
BG: Отворете седалката и проверете дали батерията изглежда непокътната. Проверете за признаци на повреда, теч, прегряване или влага.

8. FAQ and Troubleshooting / Често задавани въпроси и отстраняване на неизправности

EN

Problem	Possible Cause	Solution
The scooter won't start	— Main switch turned off/ — Battery insufficiently charged/ — Side or main stand not retracted	— Verify the main switch is on — Ensure the battery is charged
	— Not in READY mode	— Retract the stands and switch to READY
The battery does not charge	— Charger not connected properly	— Check all connections
	— Damaged/incompatible charger	— Use only an original or compatible charger
	— Battery is faulty or overheating	— Stop charging immediately if damage or odors occur and consult a service center
Reduced power in cold weather	— Low temperature (below 0 °C) reduces battery capacity	— Keep and charge the battery in a warm, dry area
	— Battery not kept at adequate temperature	— Avoid extremely cold conditions when the scooter is idle
Brakes respond slowly	— Worn brake pads	— Check brake pad wear and fluid
	— Low brake fluid level (if applicable)	— Consult an authorized workshop for replacement or adjustment
	— Stretched brake cables	— Stop riding if noise persists
Strange noises in motor or drivetrain	— Loose parts or foreign objects	— Check for anything loos
	— Wear or defect in drivetrain	— Contact a service center if the issue continues

BG

Проблем	Възможна причина	Решение
Скутерът не пали	— Главният прекъсвач е изключен — Батерията не е заредена достатъчно — Страничната или централната степенка не е прибрана	— Уверете се, че главният прекъсвач е включен — Уверете се, че батерията е заредена
	— Не в режим ГОТОВНОСТ	— Приберете стойките и превключете в режим READY (ГОТОВ)
Батерията не се зарежда	— -Зарядното не е свързано правилно	— Проверете всички връзки
	— Повредено/несъвместимо зарядно устройство.	— Използвайте само оригинално или съвместимо зарядно устройство
	— Батерията е дефектна или прегрява.	— Спрете зареждането незабавно, ако се появят повреди или миризми, и се консултирайте със сервизен център
Намалена мощност в студено време	— Ниската температура (под 0°C) намалява капацитета на батерията	— Съхранявайте и зареждайте батерията на топло и сухо място
	— Батерията не се съхранява на подходяща температура	— Избягвайте изключително студени условия, когато скутерът е в покой
Спирачките реагират бавно	— Износени спирачни накладки	— Проверете износването на спирачните накладки и спирачната течност
	— Ниско ниво на спирачната течност (ако е приложимо)	— Обърнете се към оторизиран сервиз за подмяна или регулиране.
	— Опънати спирачни кабели	— Спрете карането, ако шумът продължава
Странни шумове в двигателя или задвижващия механизъм	— Разхлабени части или чужди тела	— Проверете за нещо, което не е наред
	— Износване или дефект в задвижващия механизъм	— -Свържете се със сервизен център, ако проблемът продължава

EN		
Battery Troubleshooting		
Battery Phenomenon	**Fault Cause**	**Solution**
The battery is disconnected and the vehicle can't be turned on	Battery is not firmly connected or completely detached	Properly connect the battery; charge it if necessary.
Battery cannot be charged	Charger faulty or incompatible; battery idle for too long (deep discharge)	Use the original/compatible charger, check connections; consult service or replace the battery if issue persists
Unusual smell, smoke, or overheating from the battery	Internal failure, possible short circuit or damage	Discontinue use immediately, do not attempt to recharge, contact the service center
When battery level is low, the scooter may power off	Under-voltage protection triggered (normal phenomenon)	Please charge the battery

BG		
Отстраняване на проблеми с батерията		
Проблем с батерията	**Причина за неизправност**	**Решение**
Акумулаторът е откачен и превозното средство не може да бъде включено	Батерията не е здраво свързана или е напълно откачена	Свържете правилно батерията; заредете я, ако е необходимо.
Батерията не може да се зарежда	Зарядното устройство е повредено или несъвместимо; батерията не работи твърде дълго (дълбоко разреждане)	Използвайте оригиналното/съвместимо зарядно устройство, проверете връзките; консултирайте се със сервиз или сменете батерията, ако проблемът продължава.
Необичайна миризма, дим или прегряване от батерията	Вътрешна повреда, възможно късо съединение или повреда	Прекратете употребата незабавно, не се опитвайте да презареждате, свържете се със сервизния център
Когато нивото на батерията е ниско, тротинетката може да се изключи	Задействана е защита от ниско напрежение (нормално явление)	Please charge the battery

Fault code definition / Дефиниция на код за неизправност

Fault code / Код на неизправност	Fault cause / Причина за неизправност	Solution / Решение
Speedometer display B01 Дисплей на скоростомера B01 Hall fault Повреда в в моторния блок	EN: Possible causes include a loose Hall wire, a damaged Hall sensor, or a wiring issue in the controller connections. BG: Възможните причини включват хлабав проводник на Хол, повреден сензор на Хол или проблем с окабеляването във връзките на контролера.	EN: Inspect and secure all wiring and connections. If the problem persists, the Hall sensor or related components may require replacement. Consult authorized service if needed. BG: Проверете и закрепете всички кабели и връзки. Ако проблемът продължава, сензорът на Хол или свързаните с него компоненти може да се нуждаят от подмяна. Консултирайте се с оторизиран сервиз, ако е необходимо.
Speedometer display B02 Дисплей на скоростомера B02 Motor Hall fault Неизправност в моторния блок	EN: The motor's Hall wire may be disconnected or the Hall sensor is damaged. The controller connector might also be faulty. BG: Възможно е кабелът на Хол сензора на двигателя да е прекъснат или сензорът на Хол да е повреден. Конекторът на контролера също може да е дефектен.	EN: Check the motor cable, Hall sensor, and the controller plug. If unresolved, replace the Hall sensor or seek professional assistance. BG: Проверете кабела на двигателя, сензора на Хол и щепсела на контролера. Ако проблемът не е решен, сменете сензора на Хол или потърсете професионална помощ.
Speedometer display B03 Дисплей на скоростомера B03 Throttle handle fault Неизправност на дроселовата клапа	EN: The throttle wiring may be loose or damaged; the throttle handle itself could be faulty. BG: Окабеляването на дросела може да е хлабаво или повредено; самата дръжка на дросела може да е дефектна.	EN: Inspect the throttle handle, wiring, and all connectors. If necessary, replace the throttle handle or consult an authorized service center. BG: Проверете дръжката на газта, окабеляването и всички конектори. Ако е необходимо, сменете дръжката на газта или се консултирайте с оторизиран сервизен център.
Speedometer display B04 Дисплей на скоростомера B04 Brake handle fault Неизправност на спирачния лост	EN: The brake lever switch is malfunctioning or the wiring is defective/loose. BG: Превключвателят на спирачния лост е неизправен или окабеляването е дефектно/хлабаво.	EN: Check the brake lever wiring and ensure the switch is not stuck. Replace components if needed or consult a service outlet. BG: Проверете окабеляването на спирачния лост и се уверете, че превключвателят не е заседнал. Сменете компонентите, ако е необходимо, или се консултирайте със сервиз.
Speedometer display B05 Дисплей на скоростомера B05 Controller fault Повреда на контролера	EN: There is an internal error in the controller or loose/incorrect controller connections. BG: Има вътрешна грешка в контролера или хлабави/неправилни връзки на контролера.	EN: Power off and check all controller cables/plugs. If the fault persists, have the controller repaired or replaced by an authorized service center. BG: Изключете захранването и проверете всички кабели/щепсели на контролера. Ако повредата продължава, занесете контролера за ремонт или подмяна в оторизиран сервизен център.
Speedometer display B06 Дисплей на скоростомера B06 Undervoltage / overvoltage Поднапрежение / пренапрежение	EN: The system voltage is too low or too high, triggering protection mode. BG: Напрежението на системата е твърде ниско или твърде високо, което задейства режим на защита.	EN: Check battery voltage and controller settings. If undervoltage, charge or replace the battery. If overvoltage, verify correct specifications. BG: Проверете напрежението на батерията и настройките на контролера. Ако напрежението е ниско, заредете или сменете батерията. Ако напрежението е високо, проверете правилните спецификации.
Speedometer display B07 Дисплей на скоростомера B07 EBS undervoltage/overvoltage EBS Поднапрежение / пренапрежение	EN: The EBS system detects an abnormal (too low/too high) voltage or a short circuit in the EBS circuit. BG: Системата EBS открива ненормално (твърде ниско/твърде високо) напрежение или късо съединение във веригата на EBS.	EN: Inspect EBS wiring and ensure battery voltage is within normal range. If the issue persists, contact an authorized service provider. BG: Проверете окабеляването на EBS и се уверете, че напрежението на акумулатора е в нормалния диапазон. Ако проблемът продължава, свържете се с оторизиран сервизен доставчик.

Fault code / Код на неизправност	Fault cause / Причина за неизправност	Solution / Решение
Speedometer display B08 Дисплей на скоростомера B08 Motor overcurrent Свръхток на двигателя	EN: The motor draws excessive current, possibly from overload, short-circuit, or damaged wiring. BG: Двигателят черпи прекомерен ток, вероятно поради претоварване, късо съединение или повредено окабеляване	EN: Reduce load, inspect motor wiring for damage, and rule out short circuits. If unresolved, have the motor or controller checked by a professional. BG: Намалете натоварването, проверете окабеляването на двигателя за повреди и изключете къси съединения. Ако проблемът не е решен, проверете двигателя или контролера от специалист.
Speedometer display B09 Дисплей на скоростомера B09 Controller over temperature Контролер на температурата	EN: The controller has overheated and triggered a protection function. BG: Контролерът е прегрял и е задействал защитна функция.	EN: Allow the controller to cool and ensure proper ventilation. If it recurs frequently, consult an authorized service center. BG: Оставете контролера да се охлади и осигурете правилна вентилация. Ако това се повтаря често, консултирайте се с оторизиран сервизен център.
Speedometer display B0A Дисплей на скоростомера B0A Motor over temperature Прегряване на двигателя	EN: The motor temperature sensor indicates overheating. BG: Сензорът за температура на двигателя показва прегряване.	EN: Allow the motor to cool and reduce load. Check for mechanical friction. If the issue persists, consult a technician. BG: Оставете двигателя да се охлади и намалете натоварването. Проверете за механично триене. Ако проблемът продължава, консултирайте се с техник
Speedometer display B0B Дисплей на скоростомера B0B Communication abnormality Комуникационна аномалия	EN: Communication error between controller and display, potentially due to a loose or damaged data cable. BG: Грешка в комуникацията между контролера и дисплея, евентуално поради хлабав или повреден кабел за данни.	EN: Check the data cable and connectors. If the error persists, contact an authorized service; the controller or display may need replacement. BG: Проверете кабела за данни и конекторите. Ако грешката продължава, свържете се с оторизиран сервиз; контролерът или дисплеят може да се нуждаят от подмяна.
Speedometer display B15 Дисплей на скоростомера B15 Short circuit protection Защита от късо съединение	EN : Possible short circuit in motor, controller, or wiring. BG: Possible short circuit in motor, controller, or wiring.	EN: Power off and inspect for burnt wiring or components. Consult professional service if unsure. BG: Изключете захранването и проверете за изгорели кабели или компоненти. Консултирайте се с професионален сервиз, ако не сте сигурни.
Speedometer display B16 Дисплей на скоростомера B16 Battery cell balancing fail Неуспешно балансиране на акумулаторните клетки	EN: The BMS detects a balancing error among the battery cells. BG: BMS открива грешка в балансирането между клетките на батерията	EN: Perform a full charge cycle. If the error persists, contact authorized service or replace the battery pack. BG: Извършете пълен цикъл на зареждане. Ако грешката продължава, свържете се с оторизиран сервиз или сменете батерията

9 Basic Parameters / Основни параметри

VATIMO cargo / карго

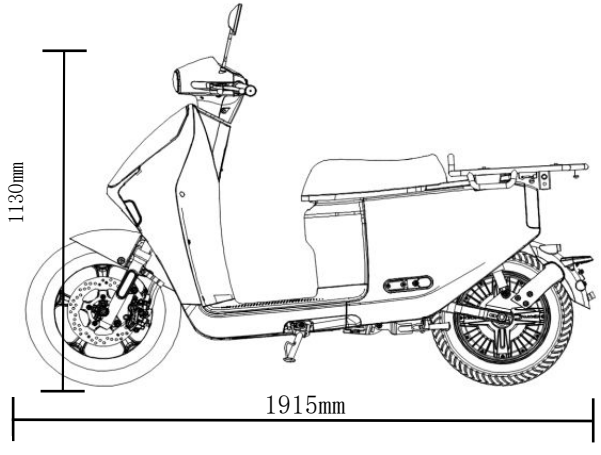



VATIMO standard version / стандартна версия

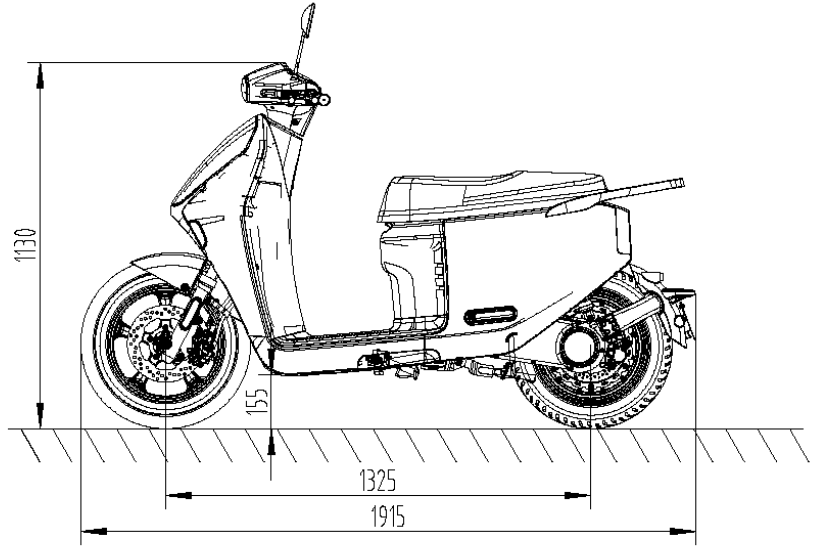

VATIMO Main Technical Parameters / VATIMO Основни технически параметри



Vehicle Model Модел на превозното средствоо		VATIMO standard version Стандартна версия VATIMO	VATIMO delivery version Версия за доставка VATIMO
Appearance Dimensions (mm) Габаритни размери (мм)			
L×W×H（mm）/ Д x Ш x В (мм)	1915×750×1130		
Seat Height (mm) Височина на седалката (мм)		765	703
Wheelbase(mm) Междуосие (мм)	1325		
Ground Clearance(mm) Пътен просвет (мм)		155	155
Tyre Size Размер на гумата	F:100/80-14		F:100/80-14
	R:120/70-12		R:120/70-12
Technical Specifications Технически спесификации			
Motor Двигател	Single arm hub motor / Double arm hub motor Едноръменен мотор с главина / Двурамен мотор с главина		
Motor power Мощност на двигателя	Rated power：3500W - Max power：5000W		
	Rated power：5000W - Max power：7000W		
Max speed（km/h） Максимална скорост (км/ч)		45 or 80	45 or 80
Battery Батерия	72V …AH *1		
	72V …AH *2		
Battery life Живот на батерията	Approximately 1200 times		
Brake system Спирачна система	CBS		
Appearance equipment Оборудване външен вид			
Wheel hub material Материал на главината на колелото	Aluminum Alloy Алуминиева сплав		
Flat fork material Материал на плоска вилка	Single arm aluminum flat fork Еднораменна алуминиева плоска вилка		…
Rear rack and seat cushion Заден багажник и възглавница на седалката	Double seat cushion (optional) Двойна възглавница за седалка (по избор)		Single seat cushion or Iron rear rack Единична седалка или железен заден багажник

Electrical Diagrams / Електрически схеми

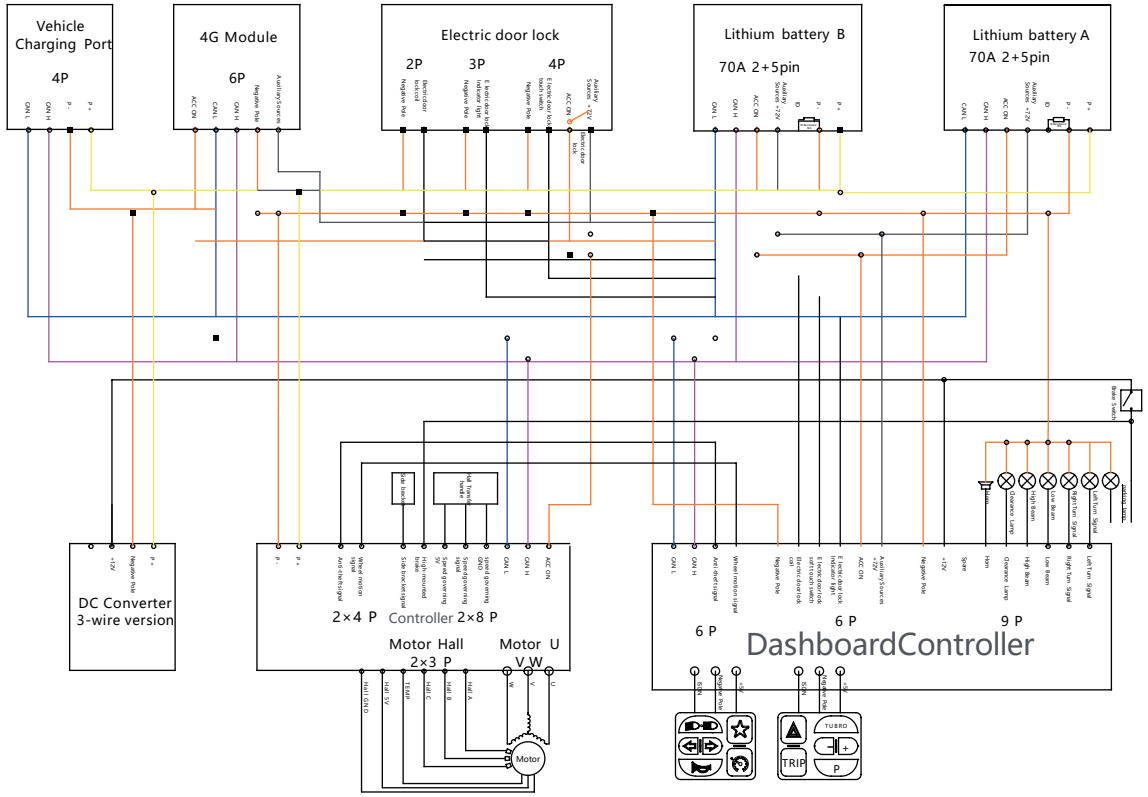

VATIMO

10. After-sale service/ Следпродажбено обслужване

A Three guarantees standard / Стандарт за „трите гаранции“			
Part **Част**	**Part name** **Наименование на частта**	**Three guarantee period** **Три гаранционни срока**	**Quality assurance instructions** **Инструкции за осигуряване на качеството**
EN: Lithium Battery **BG:** Литиева батерия	**EN**: Lithium Battery **BG:** Литиева батерия	**EN**: Replace the battery within the first 6 months or 5000 kilometers; Replace the battery or perform repairs within the next 18 month **BG:** Сменете батерията в рамките на първите 6 месеца или 5000 километра; Сменете батерията или извършете ремонт в рамките на следващите 18 месеца	**EN:** 1. After a lithium battery is fully charged under specified (environmental) conditions, if it overheats or fails during normal use without external influence, it is covered under warranty. **BG:** 1. След като литиевата батерия е напълно заредена при определени (екологични) условия, ако тя прегрее или се повреди по време на нормална употреба без външно влияние, тя е покрита от гаранцията. **EN**: 2. Replace the battery within the first 6 months or 500 km; replacement within the last 3 months is also under warranty. **BG: 2.** Сменете батерията в рамките на първите 6 месеца или 500 км; подмяната в рамките на последните 3 месеца също е в гаранция. **EN**: 3. The warranty period for the replaced battery is calculated from the original purchase date of the first battery. **BG:** 3. Гаранционният срок за подменената батерия се изчислява от датата на първоначалната покупка на първата батерия. **EN**: 4. Only performance failures are covered by the warranty; appearance or visible defects are not covered. **BG:** 4. Само повреди в работата се покриват от гаранцията; външният вид или видимите дефекти не се покриват.

Additional Notes / Допълнителни бележки
EN: The periods and conditions stated above assume normal usage. Damage caused by misuse, accidents, or external factors is generally not covered under warranty.
BG: Посочените по-горе периоди и условия предполагат нормална употреба. Повреди, причинени от неправилна употреба, инциденти или външни фактори, по принцип не се покриват от гаранцията.

A Three guarantees standard / Стандарт за „трите гаранции“			
Part **Част**	**Part name** **Наименование на частта**	**Three guarantee period** **Три гаранционни срока**	**Quality assurance instructions** **Инструкции за осигуряване на качеството**
EN: Body parts **BG:** Части на превозното средстви	**EN**: Frame **BG:** Рамка	**EN**: 60 Months **BG:** 60 месеца	**EN**: Natural cracking, desoldering, fracture, or deformation under normal use is covered by warranty (if not caused by external forces). **BG:** Естествено напукване, разпояване, счупване или деформация при нормална употреба се покриват от гаранцията (ако не са причинени от външни сили).
EN: Motor **BG:** Двигател	**EN**: Motor **BG:** Двигател	**EN**: 24-60 Months **BG:** 24-60 месеца	**EN**: 1. Quality issues caused by external forces (e.g. collisions, burns, demagnetization, or damaged magnetic steel) are not covered. **BG: 1.** Проблеми с качеството, причинени от външни сили (напр. сблъсъци, изгаряния, размагнитване или повредена магнитна стомана), не се покриват от гаранцията. **EN:** 2. Only performance failures are covered by the warranty; the motor housing's appearance is not included. **BG: 2.** Гаранцията покрива само повреди в производителността; външният вид на корпуса на двигателя не се покрива.
EN: Charger **BG:** Зарядно	**EN**: Charger **BG:** Зарядно	**EN**: 24 Months **BG:** 24 месеца	**EN**: 1. Performance failures due to internal defects or quality problems are covered. **BG: 1.** Покриват се повреди в производителността, дължащи се на вътрешни дефекти или проблеми с качеството. **EN:** 2. Only performance failures are within the warranty scope; the charger shell's appearance is not covered. **BG: 2.** Само повреди в производителността попадат в обхвата на гаранцията; външният вид на корпуса на зарядното устройство не е покрит.

Motor Mania - 2-Year or Unlimited Milieage Warranty Policy

EN:

1. Manufacturer Warranty Statement

Motor Mania Europe B.V. grants this Manufacturer Warranty to the original private end customer of a new Motor Mania electric vehicle purchased from an authorized Motor Mania dealer within the European Union.

This warranty is issued in addition to the statutory consumer rights and does not limit or replace any mandatory legal warranty provisions applicable under EU law.

2. Warranty Periods

Motor Mania provides the following warranty coverage, commencing from the date of first registration or delivery, whichever occurs first:

2.1 Vehicle Warranty

24 months unlimited mileage

Covers defects in materials and workmanship under normal private use

2.2 Frame & Chassis Warranty

5 years from first registration

Applies to the vehicle frame, structural chassis and VIN-bearing components

Covers structural manufacturing defects only

2.3 High-Voltage Battery Warranty

8 years or 80,000 km (whichever occurs first)

Covers manufacturing defects and abnormal capacity degradation

Guaranteed minimum State of Health (SOH): 70%

Gradual and normal battery aging is excluded.

3. Warranty Coverage

Subject to the terms of this policy, the warranty covers defects in materials or workmanship of the following components:

Electric motor; Controller and BMS; Power electronics; High-voltage battery (as defined above); Wiring harnesses and electronic modules; Frame and structural chassis parts

Repairs or replacements shall be performed using original Motor Mania parts or approved equivalents.

4. Exclusions and Non-Covered Items

This warranty does not cover:

4.1 Normal Wear and Tear

Including but not limited to:

Tires; Brake pads and discs; Belts; Bearings; Bulbs and LEDs; Fuses; Plastic body panels, seat covers; Cosmetic deterioration; Battery capacity reduction due to normal aging

4.2 Improper Use or External Influences

- Accidents, misuse, neglect
- Unauthorized modifications or tuning
- Repairs by non-authorized service centers
- Overloading or usage outside manufacturer specifications
- Environmental damage (corrosion, flooding, extreme conditions)
- Any modification to electrical, structural or control systems immediately voids the warranty.

5. Maintenance & Inspection Requirement

To maintain extended warranty coverage (frame and battery), the vehicle must undergo an annual inspection at an authorized Motor Mania service partner.

Inspection costs are borne by the owner.

Failure to comply may void extended warranty components beyond the statutory period.

6. Battery Warranty Specific Conditions

The battery warranty does not apply if:

- The battery has been improperly charged or stored
- Non-approved chargers are used
- The battery has been opened, modified, or repaired by third parties
- Damage results from deep discharge, misuse, or external impact

Battery replacement under warranty may be repair-based or module-based, at Motor Mania's discretion.

7. Commercial & Business Use Exclusion

Vehicles used for: Delivery services; Rental or sharing services; Commercial fleet operation are excluded from extended manufacturer warranty.

Only the statutory warranty applies.

Motor Mania recommends a separate commercial service agreement for business customers.

8. Warranty Claim Procedure

To submit a warranty claim:

1. Contact an authorized Motor Mania service partner
2. Present proof of purchase and vehicle identification
3. Diagnosis will be performed to determine warranty eligibility
4. Approved repairs or replacements will be carried out according to this policy

Motor Mania reserves the right to inspect replaced components.

9. Limitation of Liability

Motor Mania shall not be liable for:

- Indirect or consequential damages
- Loss of use
- Transportation or accommodation costs

Liability is strictly limited to the repair or replacement of defective components under this warranty.

10. Transferability

This manufacturer warranty is non-transferable and valid exclusively for the original private owner.

11. Applicable Law & Jurisdiction

This warranty is governed by the laws of the Kingdom of the Netherlands.

Place of jurisdiction is the registered office of Motor Mania Europe B.V., unless mandatory consumer law provides otherwise.

12. Final Provisions

By purchasing and operating a Motor Mania electric vehicle, the owner acknowledges and accepts the terms of this Manufacturer Warranty.

Motor Mania - 2-годишна или с неограничен пробег гаранционна политика

BG:

1. Декларация за гаранция на производителя

Motor Mania Europe B.V. предоставя тази Гаранция на производителя на оригиналния частен краен клиент за нов електрически скутер Motor Mania, закупен от оторизиран дилър на Motor Mania в Европейския съюз.Тази гаранция се издава в допълнение към законовите права на потребителите и не ограничава или замества никакви задължителни законови гаранционни разпоредби, приложими съгласно законодателството на ЕС.

2. Периоди на гаранцията

Motor Mania предоставя следното гаранционно покритие, започващо от датата на първа регистрация или доставка, в зависимост от това кое настъпи първо:

2.1 Гаранция на превозното средство

24 месеца без ограничение на пробега

Покрива дефекти в материалите и изработката при нормална частна употреба

2.2 Гаранция на рамката и шасито

5 години от първата регистрация

Отнася се за рамката на скутера, конструктивното шаси и компонентите с VIN номер

Покрива само структурни производствени дефекти

2.3 Гаранция за високоволтова батерия

8 години или 80 000 км (в зависимост кое настъпи първо)

Покрива производствени дефекти и необичайно бързо намаляване на капацитета

Гарантирано минимално състояние на здравето (SOH): 70%

Постепенното и нормално стареене на батерията не е включено.

3. Покритие на гаранцията

Съгласно условията на тази политика, гаранцията покрива дефекти в материалите или изработката на следните компоненти:

- Електрически мотор;
- Контролер и BMS;
- Силова електроника;
- Високоволтова батерия (както е определено по-горе);
- Кабелни снопове и електронни модули;
- Рамка и структурни части на шасито

Ремонти или замени ще се извършват с оригинални части на Motor Mania или одобрени еквиваленти.

4. Изключения и елементи, които не са покрити

Тази гаранция не покрива:

4.1 Нормално износване и стареене

Включително, но не само: гуми; спирачни накладки и дискове; колани; лагери; крушки и LED светлини; предпазители; пластмасови панали, калъфи на седалки; козметично износване; намаляване на капацитета на батерията поради нормално стареене.

4.2 Неправилна употреба или външни влияния: аварии, неправилна употреба, пренебрегване, несъгласувани модификации или настройки, ремонти от неупълномощени сервизни центрове, претоварване или използване извън спецификациите на производителя, вреда от околната среда (корозия, наводнения, екстремни условия). Всяка промяна по електрическите, конструктивните или управляващите системи веднага анулира гаранцията.

5. Изисквания за поддръжка и проверка

За да се поддържа разширената гаранция (за рамката и батерията), превозното средство трябва да премине ежегодна проверка при оторизиран партньор на Motor Mania.

Разходите за проверка се поемат от собственика.

Неспазването може да анулира компонентите на разширената гаранция след изтичането на законовия срок.

6. Специфични условия за гаранция на батерията

Гаранцията на батерията не важи, ако: батерията е била неправилно заряждана или съхранявана; използвани са неоторизирани зарядни устройства; Батерията е била отваряна, модифицирана или ремонтирана от трети лица; нанасянето на щети е в резултат на дълбоко разреждане, неправилно използване или външен удар.

Смяната на батерията по гаранция може да бъде базирана на ремонт или на модул, по преценка на Motor Mania.

7. Изключение за търговска и бизнес употреба

Превозни средства, използвани за: услуги за доставка; наем или услуги за споделяне; експлоатация на търговски автопарк са изключени от разширената производителска гаранция.

Приложима е само законовата гаранция.

Motor Mania препоръчва отделен търговски сервизен договор за бизнес клиенти.

8. Процедура за предявяване на гаранционен иск

За да подадете гаранционен иск:

1. Свържете се с оторизиран сервизен партньор на Motor Mania
2. Представете доказателство за покупка и идентификация на превозното средство
3. Ще се извърши диагностика, за да се определи право на гаранция
4. Одобрените ремонти или замени ще се извършат според тази политика

Motor Mania си запазва правото да инспектира заменените компоненти.

9. Ограничение на отговорността

Motor Mania не носи отговорност за: косвени или последващи щет; загуба на използване; разходи за транспорт или съхранение.

Отговорността е строго ограничена до ремонта или замяната на дефектни компоненти по тази гаранция.

10. Прехвърляемост

Тази производителска гаранция не е прехвърляема и важи единствено за оригиналния частен собственик.

11. Приложимо право и юрисдикция

Тази гаранция се ръководи от законите на Кралство Нидерландия. Мястото на юрисдикция е регистрираното седалище на Motor Mania Europe B.V., освен ако задължителното потребителско законодателство не предвижда друго.

12. Заключителни разпоредби

Чрез закупуване и използване на електрическо превозно средство Motor Mania, собственикът признава и приема условията на тази Производителска гаранция.

Motor Mania – High-Voltage Battery Warranty

EN:

1. Purpose of This Battery Warranty

This document defines the specific warranty conditions applicable to the high-voltage traction battery installed in Motor Mania electric vehicles.
This Battery Warranty is issued by Motor Mania Europe B.V. and may be used as: a standalone battery warranty document, or an annex to the Motor Mania Manufacturer Warranty.

2. Warranty Duration

Motor Mania Europe B.V. grants a battery warranty for a period of:
8 years or 80,000 km, whichever occurs first
The warranty period begins on the date of first registration or delivery, whichever occurs earlier.

3. Scope of Battery Warranty Coverage

The battery warranty covers manufacturing defects affecting:

- Battery cells and modules
- Battery housing
- High-voltage connectors
- Battery Management System (BMS)
- Internal electrical components of the battery pack

Coverage applies only under normal private use and compliant operation.

4. Guaranteed Battery Capacity (SOH)

Motor Mania guarantees that during the warranty period, the State of Health (SOH) of the battery will not fall below 70 % of the nominal battery capacity.
SOH determination shall be carried out exclusively using Motor Mania diagnostic systems or authorized service partner equipment.
Normal capacity loss due to aging and regular usage is not considered a defect.

5. Exclusions

This Battery Warranty does not apply if battery damage or degradation results from:

- Use of non-approved chargers or charging equipment
- Improper charging practices, including repeated deep discharge
- Long-term storage at critically low or high state of charge
- Exposure to extreme temperatures outside manufacturer specifications
- Mechanical damage, accidents, or external impact
- Water ingress caused by misuse or unauthorized modification
- Opening, modification, or repair of the battery by third parties

Any unauthorized interference with the battery system voids this warranty immediately.

6. Owner Obligations

To maintain battery warranty coverage, the owner must:

- Operate the vehicle in accordance with the official operating manual
- Use only approved charging equipment
- Avoid prolonged deep discharge or improper storage
- Present the vehicle for annual inspection at an authorized Motor Mania service partner

Failure to comply may result in partial or complete loss of battery warranty coverage.

7. Warranty Fulfilment

In the event of an approved warranty claim, Motor Mania may, at its sole discretion:

- Repair the battery
- Replace defective battery modules
- Replace the complete battery pack with a new or reconditioned unit of equal or higher specification

Any battery replacement does not extend or restart the original warranty period.

8. Commercial Use Exclusion

This battery warranty applies exclusively to private use vehicles.
Vehicles used for:

- Commercial delivery services
- Rental or sharing programs
- Fleet or business operations

are excluded unless a separate written agreement exists.

9. Warranty Claim Procedure

Battery warranty claims must be submitted through an authorized Motor Mania service partner.
The owner must provide:

- Proof of purchase
- Vehicle Identification Number (VIN)
- Access to diagnostic and battery data

Motor Mania reserves the right to evaluate battery data logs as part of the warranty assessment.

10. Limitation of Liability

Motor Mania shall not be liable for:

- Indirect or consequential damages
- Loss of vehicle use
- Transportation or replacement mobility costs

Liability is limited strictly to battery repair or replacement as defined in this warranty.

11. Governing Law and Jurisdiction

This Battery Warranty is governed by the laws of the Kingdom of the Netherlands.
The place of jurisdiction shall be the registered office of Motor Mania Europe B.V., unless mandatory consumer protection law provides otherwise.

12. Final Provisions

By purchasing and operating a Motor Mania electric vehicle, the owner acknowledges and accepts the terms of this High-Voltage Battery Warranty.

Motor Mania - Гаранция за батерия с високо напрежение

BG:

1. Цел на тази гаранция за батерията

Този документ определя конкретните гаранционни условия, приложими за високоволтовата тягова батерия, инсталирана в електрическите превозни средства на Motor Mania. Тази гаранция за батерията се издава от Motor Mania Europe B.V. и може да се използва като: самостоятелен документ за гаранция на батерията или като приложение към гаранцията на производителя на Motor Mania.

2. Продължителност на гаранцията

Motor Mania Europe B.V. предоставя гаранция за батерията за период от:
8 години или 80 000 км, вземайки предвид кое от двете настъпи първо.
Гаранционният период започва на датата на първа регистрация или доставка, вземайки предвид кое настъпи първо.

3. Обхват на гаранцията за батерията

Гаранцията за батерията покрива производствени дефекти, засягащи: клетки и модули на батерията; корпус на батерията; високоволтови конектори; система за управление на батерията (BMS); вътрешни електрически компоненти на батерийния блок.
Покритието важи само при нормална частна употреба и спазване на правилната експлоатация.

4. Гарантиран капацитет на батерията (SOH)

Motor Mania гарантира, че по време на гаранционния период, състоянието на батерията (SOH) няма да падне под 70% от номиналния капацитет на батерията.
Определянето на SOH се извършва изключително чрез диагностичните системи на Motor Mania или чрез оборудване на оторизирани сервизни партньори.
Нормалната загуба на капацитет поради стареене и редовна употреба не се счита за дефект.

5. Изключения

Тази гаранция за батерията не важи, ако повредата или деградацията на батерията се дължи на:

- Използване на неоторизирани зарядни устройства или оборудване за зареждане
- Неправилни практики при зареждане, включително повтарящо се дълбоко разреждане
- Дългосрочно съхранение при критично ниско или високо състояние на заряд
- Излагане на екстремни температури извън спецификациите на производителя
- Механични повреди, инциденти или външни удари
- Проникване на вода поради неправилна употреба или неоторизирана модификация
- Отваряне, модификация или ремонт на батерията от трети лица

Всякаква неоторизирана намеса в системата на батерията прекратява тази гаранция незабавно.

6. Задължения на собственика

За да се поддържа гаранцията на батерията, собственикът трябва:

- Да използва превозното средство според официалното ръководство за експлоатация
- Да използва само одобрено зарядно оборудване
- Да избягва продължително дълбоко разреждане или неправилно съхранение
- Да представя превозното средство за годишен преглед при оторизиран партньор на Motor Mania

Неспазването на тези изисквания може да доведе до частична или пълна загуба на гаранцията на батерията.

7. Изпълнение на гаранцията

В случай на одобрена гаранционна претенция, Motor Mania може, по свое усмотрение: да ремонтира батерията; да замени дефектни батерийни модули; да замени цялостния батериен пакет с нов или ремонтиран модул с равни или по-високи характеристики
Всяка смяна на батерията не удължава и не рестартира оригиналния гаранционен период.

8. Изключване за търговска употреба

Тази гаранция за батерията се прилага само за превозни средства за лично ползване. Превозни средства, използвани за: търговски доставки; програми за наем или споделяне; флот или бизнес операции са изключени, освен ако няма отделно писмено споразумение.

9. Процедура за подаване на гаранционни претенции

Гаранционни претенции за батерията трябва да се подават чрез упълномощен сервизен партньор на Motor Mania. Собственикът трябва да предостави:

- Доказателство за покупка
- Идентификационен номер на превозното средство (VIN)
- Достъп до диагностични и батерийни данни

Motor Mania си запазва правото да оценява логовете с данни на батерията като част от оценката на гаранцията.

10. Ограничение на отговорността

Motor Mania не носи отговорност за:

- Косвени или последващи щети
- Загуба на възможността за ползване на превозното средство
- Разходи за транспорт или замяна за придвижване

Отговорността е ограничена строго до ремонт или замяна на батерията, както е определено в тази гаранция.

11. Приложимо законодателство и юрисдикция

Тази гаранция за батерията се урежда от законите на Кралство Нидерландия. Мястото на юрисдикция е регистрираният офис на Motor Mania Europe B.V., освен ако задължителният закон за защита на потребителите не предвижда друго.

12. Заключителни разпоредби

Със закупуването и експлоатацията на електрическо превозно средство Motor Mania, собственикът признава и приема условията на тази гаранция за батерията с високо напрежение.